KARTA TECHNICZNA

Narciarz

Urządzenie siłowe zewnętrzne

14-008

OPIS URZĄDZENIA

Elementy stalowe
Zabezpieczenie antykorozyjne - cynkowe
Powierzchnia pokryta lakierem proszkowym
Urządzenie montowane na stopie betonowej
Maksymalne obciążenie 120kg
Przeznaczone dla dzieci i osób dorosłych powyżej 140cm wzrostu
Przeznaczone dla jednej osoby

WYPRODUKOWANO W POLSCE

Wykonano w oparciu o normy
PN-EN 16630-2016

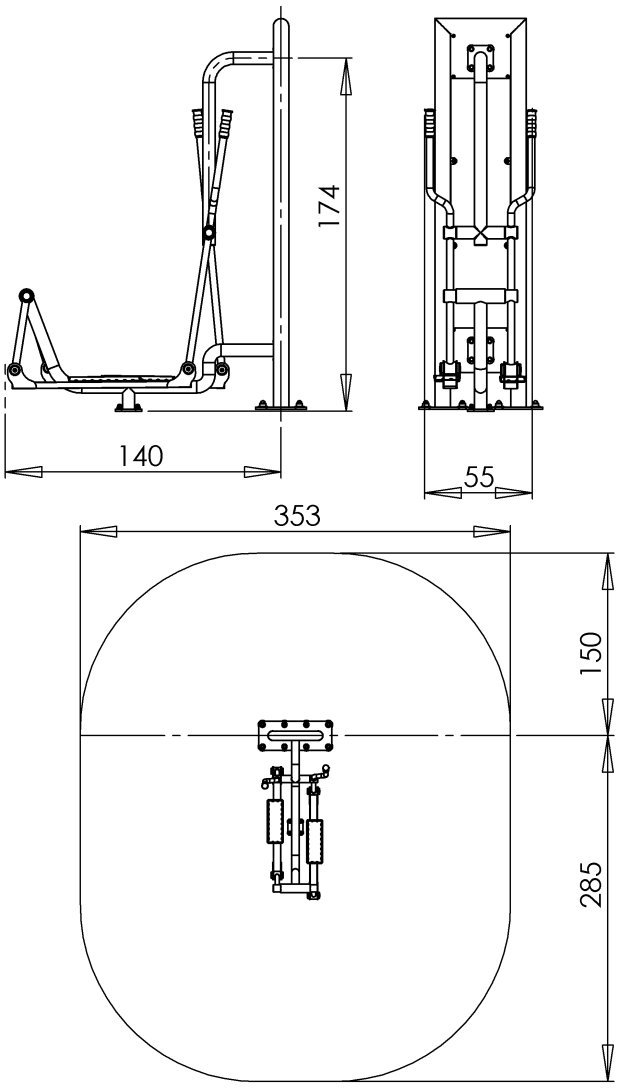

Strefa Bezpieczeństwa 285 cm x 353 cm
Wymiary urządzenia szer. 55cm x dł. 140 cm x wys. 174 cm

Adres: ul.Farbiarska 28 | 62-050 Mosina | tel./fax: 61 813 28 28 | www.placzabaw.com.pl | biuro@placzabaw.com.pl